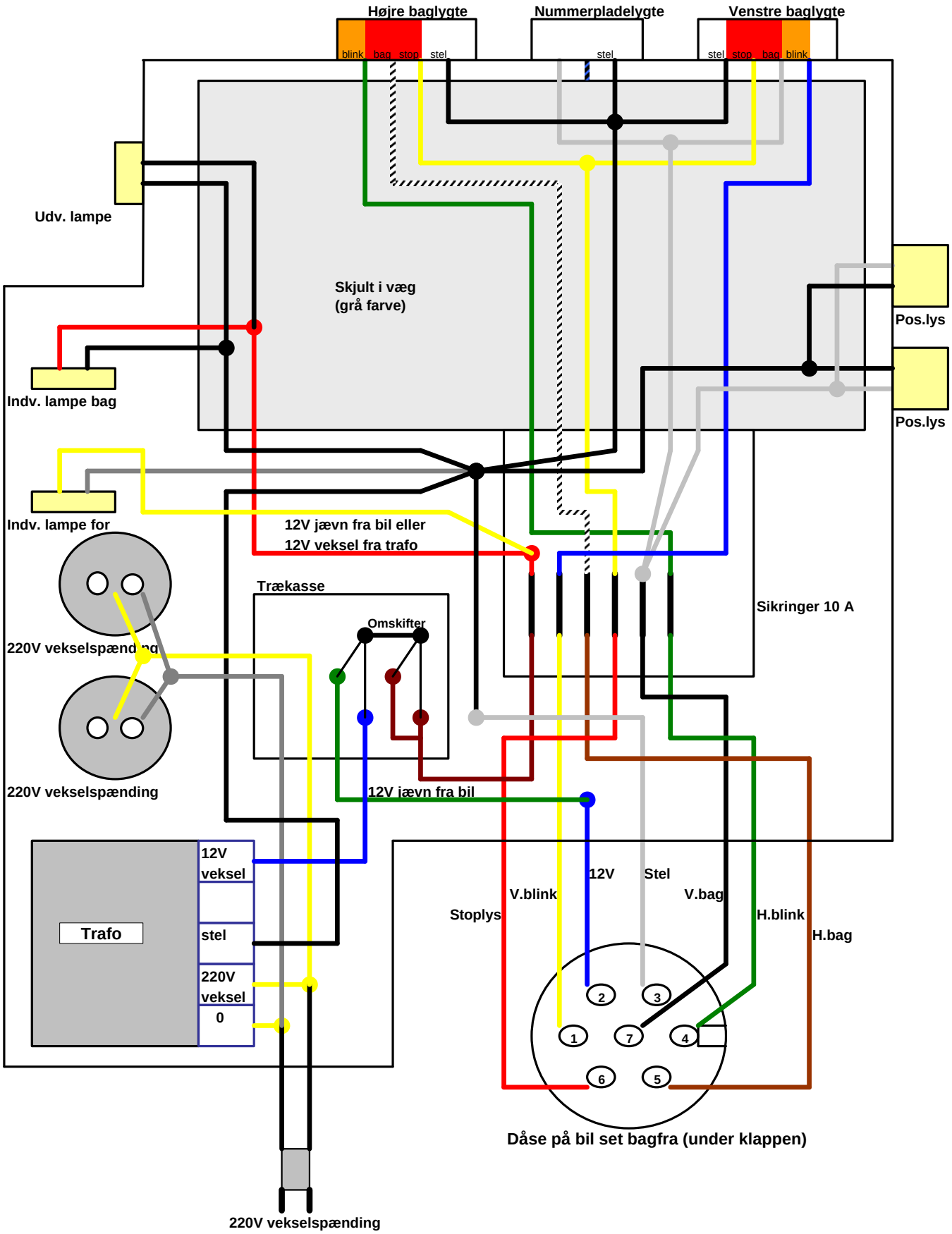Graziella El-diagram